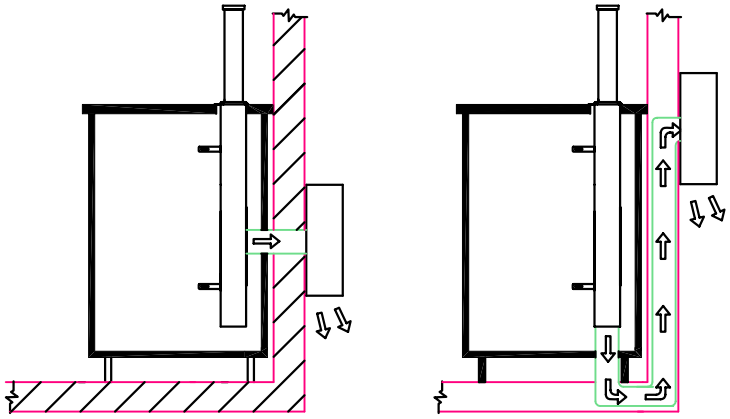

Dis. 1

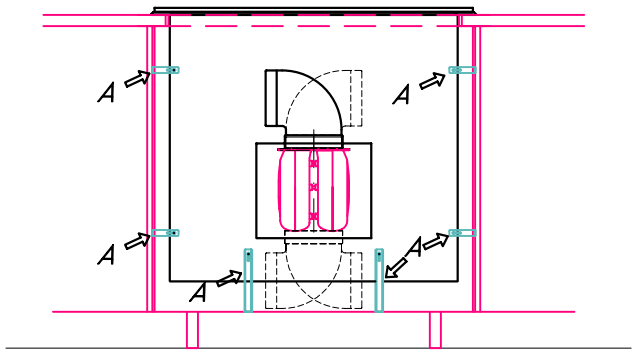

Dis.2

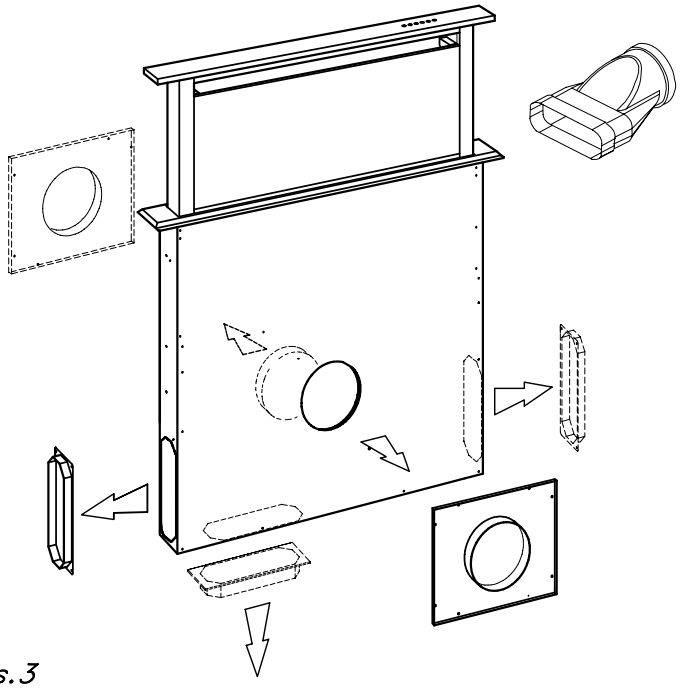

Dis.3

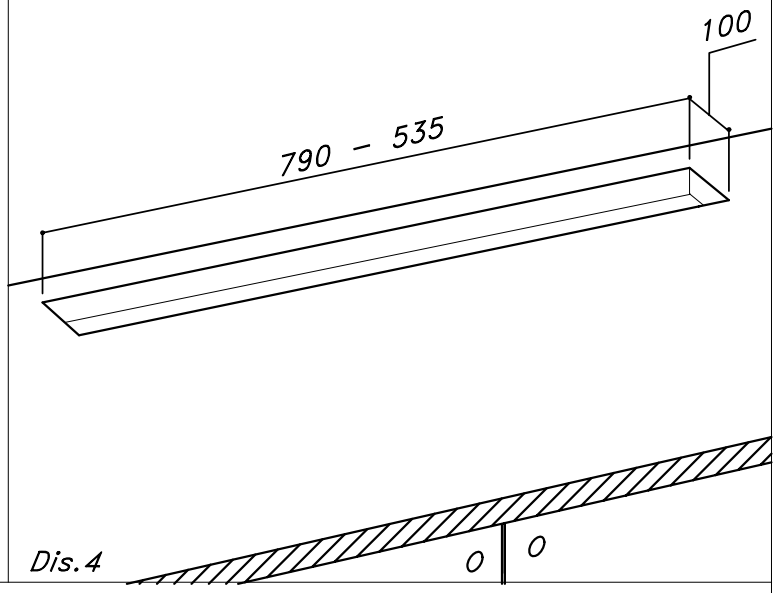

Dis.4

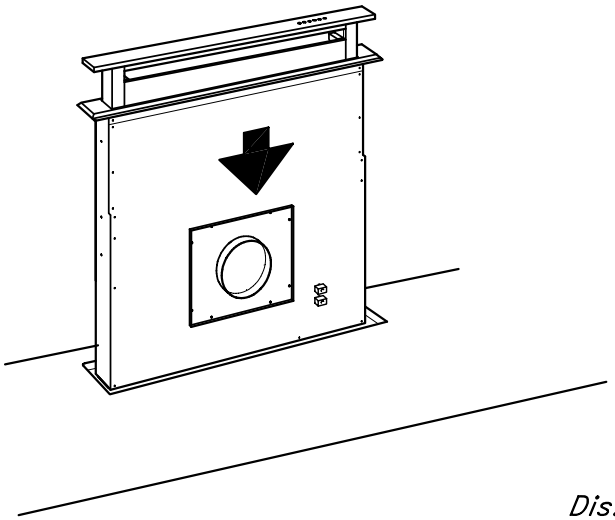

Dis.5

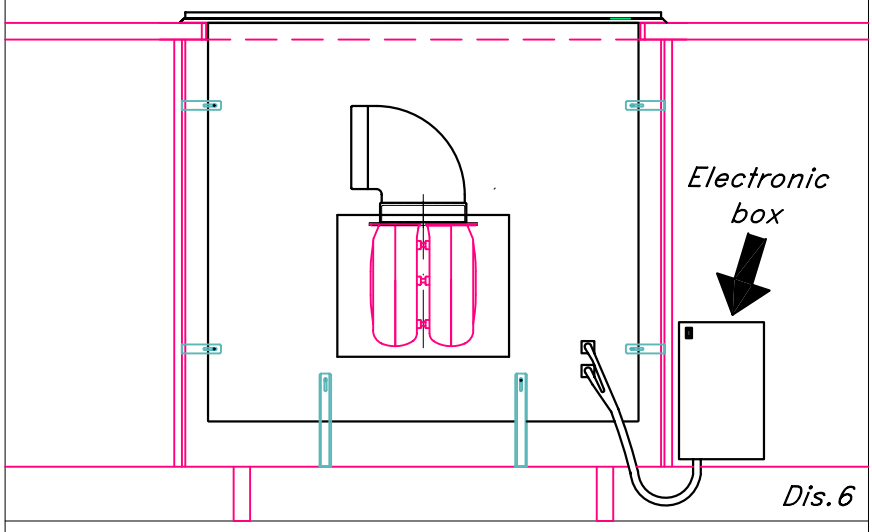

Dis.6

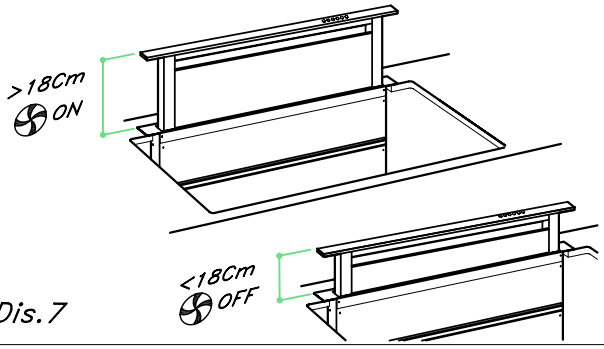

Dis.7

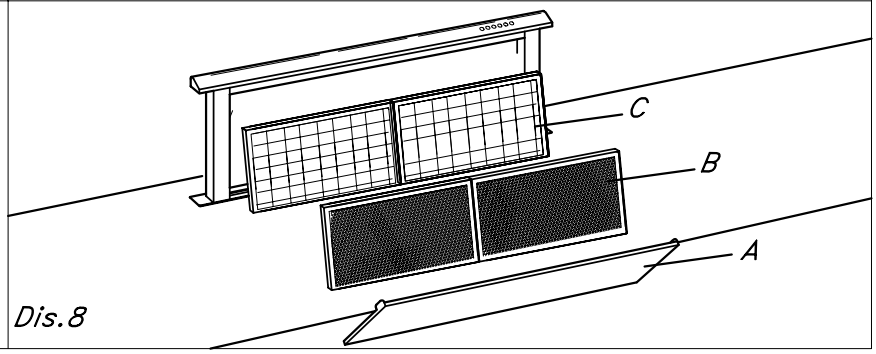

Dis.8